Fig. 1
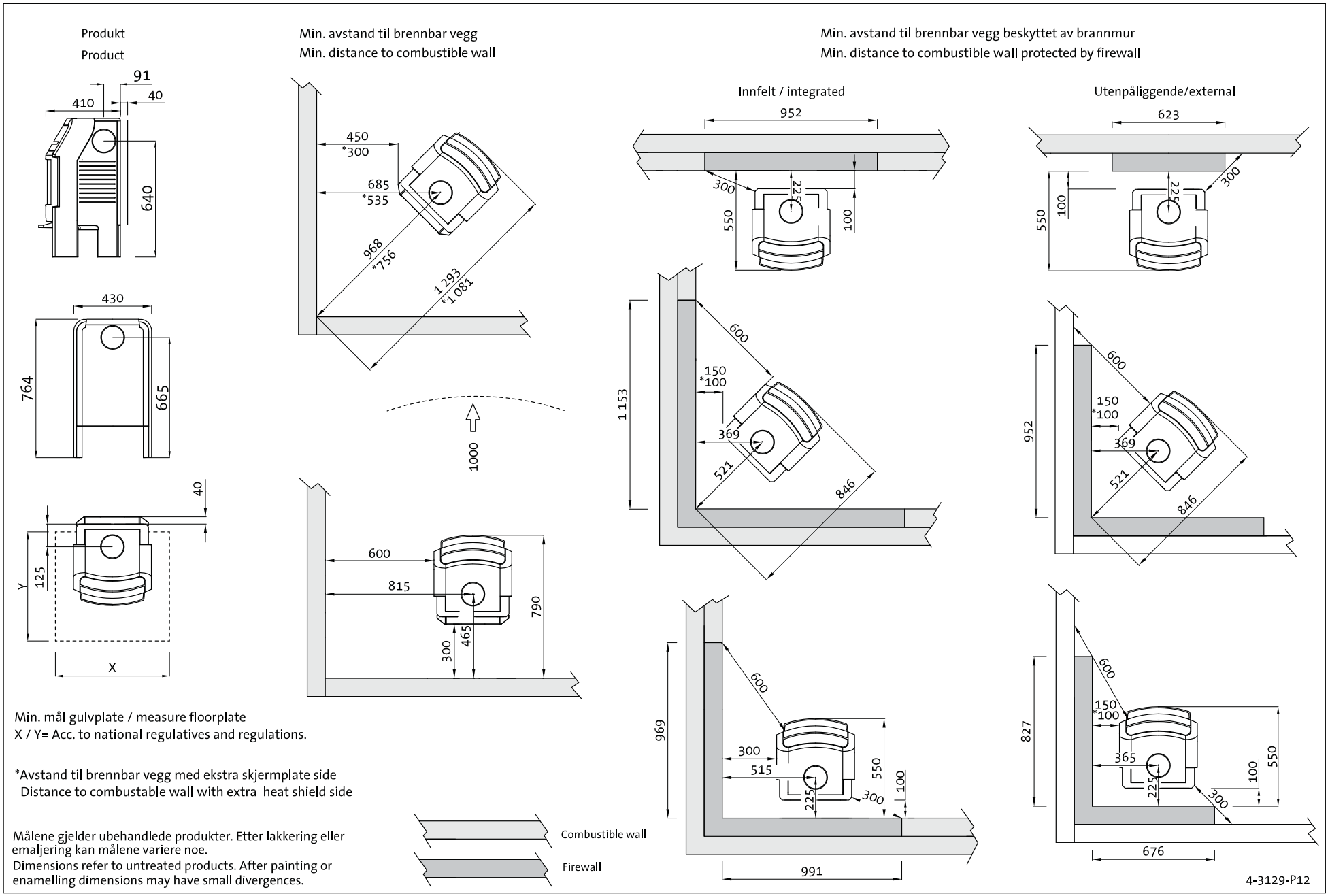
Jøtul F 220